1. Стенды выполнены по ТУ 4218-012-47472841-2000. Размещение датчиков давления и перепада давления на стенде по данному эскизу.
2. Размеры, указанные на эскизе, могут быть изменены для удобства размещения оборудования КИП. При этом должно учитываться следующее:
   - датчики перепада давления (электронные блоки) должны размещаться не ниже 800 мм;
   - кронштейны установки датчиков перепада давления должны размещаться в свету стенда;
   - показывающие манометры должны располагаться не выше ~ 1500 ÷ 1600 мм от уровня пола. При этом необходимо учесть установку демпферов перед манометрами (по проекту). Высоту размещения приборов в этом случае регулировать за счет изменения длины трубных обвязок;
   - продумать крепление кабелей от электронных блоков датчиков и к соединительной коробке. Скрыть подвод кабелей к соединительной коробке защитным коробом или предусмотреть подвод кабеля в "ноге" стенда;
   - дренажный коллектор должен быть общим для всех модулей стенда или рядом стоящих стендов и монтироваться с уклоном в сторону слива. Нижняя точка коллектора должна быть на высоте не ниже 300 мм;
   - более эстетично выполнить конструкцию крепления стоек стенда к полу.

1. Stands are made as per TY 4218-012-47472841-2000. Arrangement of pressure gage and differential pressure transmitter on stand as per this sketch drawing.
2. Dimensions shown in the sketch may vary, for facilitation of I&C equipment arrangement. The following should be taked into consideration:
   - differential pressure transmitters (electronic blocks) shall not be placed lower 800 mm;
   - mounting supports of differential pressure transmitters to be located inside stand;
   - pressure indicators shall not be placed higher ~ 1500 ÷ 1600 mm from the floor level. Installation of damper before gages (per project) should be taken into consideration. Instrument mounting height to be regulated through variation of piping length;
   - think over the fastening of cables from electronic blocks to junction box. Hide cables entry to JB in protective duct or provide cable route inside stand "leg";
   - drain header should be common for all modules on stand or for nearby located stands. Slope should be made towards discharge. Lower point of header shall not be lower 300 mm;
   - try be more aesthetic when fastening stand posts to floor.

Согласовано

Перевод

Взам. инв. №

Подпись и дата 17.09.14

Инв. № подл. 534

113ЕЗА-31UEC-587-AS.A

Статус документа/DOCUMENT STATUS: Для утверждения/ FOR APPROVAL

| Изм. Rev. | Описание Description | Разработал Prepared | Проверил Checked | Утвердил Approved | Дата Date |
|---|---|---|---|---|---|
| 5 | | | | | |
| 4 | | | | | |
| 3 | | | | | |
| 2 | | | | | |
| 1 | | | | | |

Заказчик Customer: ОАО «Э.ОН Россия» E.ON Russia OJSC

Подрядчик Contractor: ЗАО «Энергопроект» Energoproekt CJSC

Наименование проекта Project title: Строительство 3-го энергоблока на базе ПСУ-800 филиала "Березовская ГРЭС" ОАО "Э.ОН Россия"
Construction of the 3-rd power unit based on STU-800 of the branch Berezovskaya GRES of JSC E.ON Russia

| | Фамилия Name | Подпись Sign. | Дата Date |
|---|---|---|---|
| Разработал Prepared | Буйко Buiko | | 02.14 |
| Проверил Checked | Кузьмина Kuzmina | | 02.14 |
| Н.контр. N.Control | Волощук Voloshuk | | 02.14 |
| Утвердил Approved | Богданов Bogdanov | | 02.14 |

ID-Поставщика Contractor ID: BG3-01UEC-###-IC-12-16-003

KKS 01UEC 000

Наименование документа/Document name:
Эскиз размещения датчиков давления и перепада давления на стенде.
Sketch drawing. Arrangement of pressure gage and differential pressure transmitter on stand

Субконтрактор Subcontractor: ЗАРУБЕЖЭНЕРГОПРОЕКТ ОСНОВАН В 1962 ГОДУ

Субподрядчик Subcontractor: ОТКРЫТОЕ АКЦИОНЕРНОЕ ОБЩЕСТВО ИНСТИТУТ ТЕПЛОЭЛЕКТРОПРОЕКТ МОСКВА

Лист Sheet 3.1 | Листов of Sheets 2

Стадия Stage: P/W

Формат Format: A3

Инв. №подл./Original inventory №.587-AS.A

Данный чертеж не подлежит копированию или передаче другим организациям или лицам без разрешения ОАО "Зарубежэнергопроект"
Copying of this drawing or giving it to other organizations or persons without Zarubezhenergoproekt OJSC permission is forbidden

Формат А3

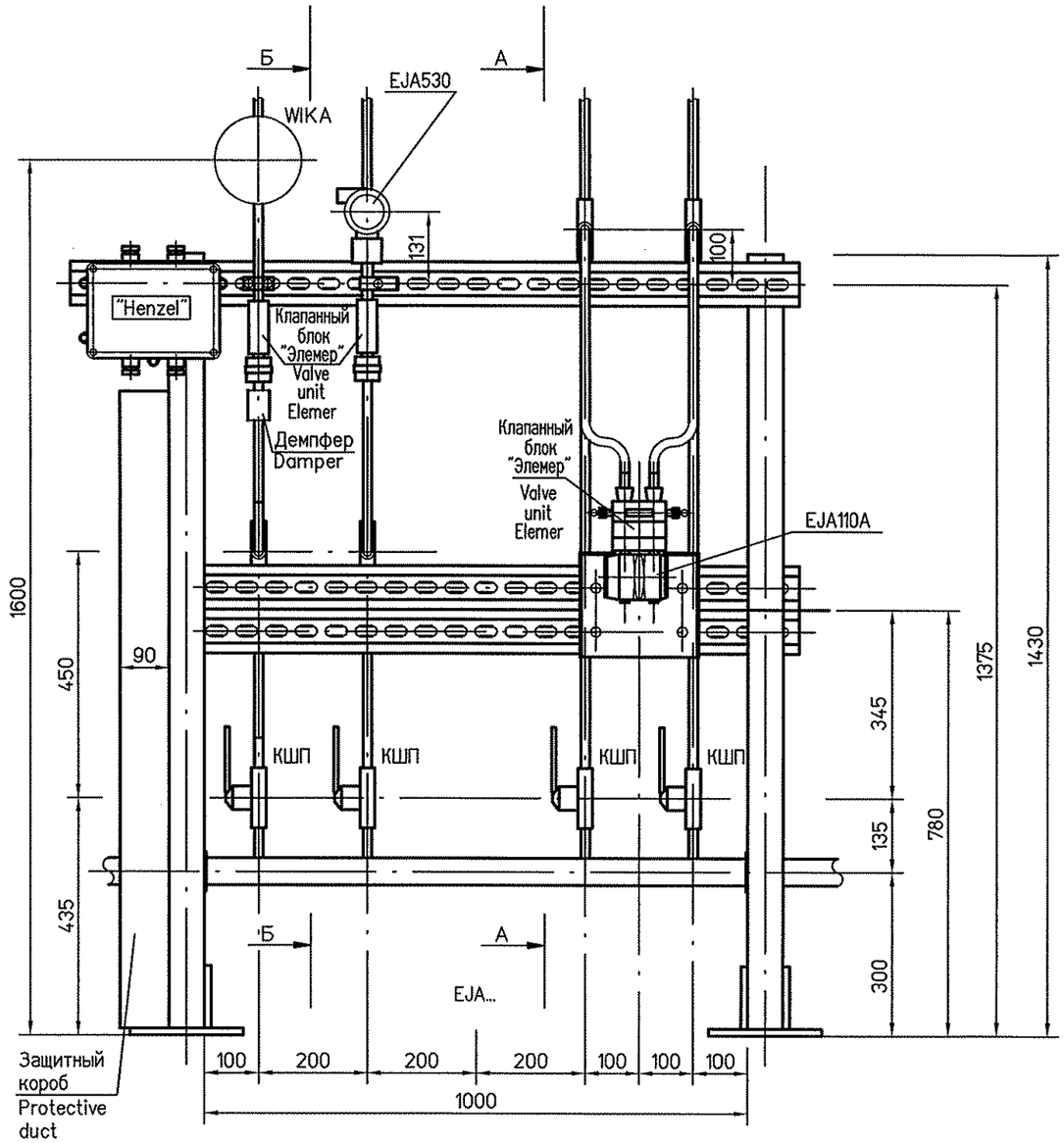


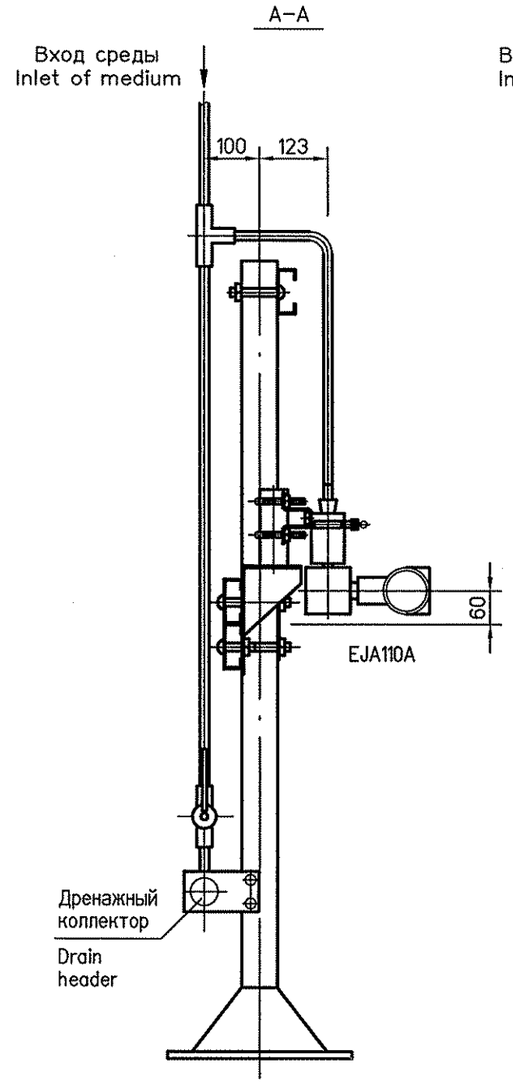


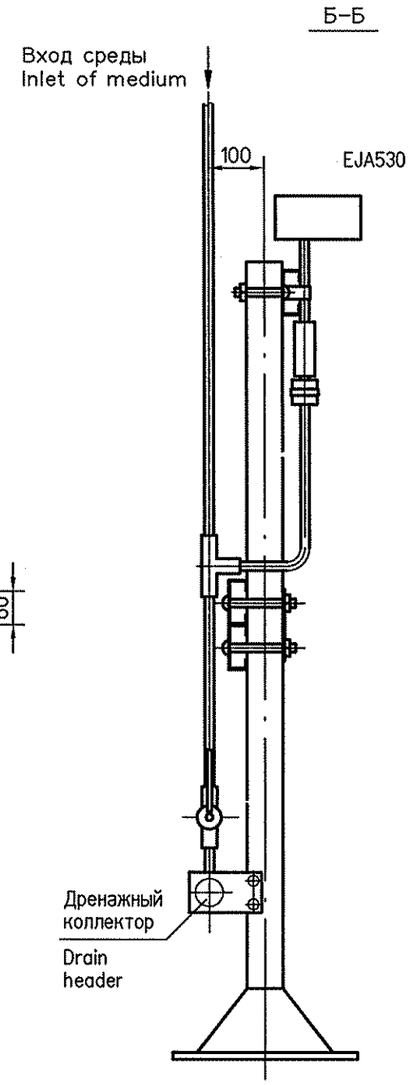


**Строительство 3-го энергоблока на базе ПСУ-800 филиала «Березовская ГРЭС ОАО «Э.ОН Россия»**
Construction of the 3rd power unit based on STU-800 of the branch Berezovskaya GRES of JSC E.ON Russia

| | | | | | | | | |
|---|---|---|---|---|---|---|---|---|
| | | | | | | ID-Поставщика Contractor ID | BG3-01UEC-###-IC-12-16-003 | |
| | | | | | | KKS 01UEC 000 | Лист Sheet | 3.2 |
| Изм. Rev. | Кол.уч. Upd.№ | Лист Sheet | No док. Doc. No | Подп. Sign. | Дата Date | Инв. № подл./Original inventory № 587-AS.A | Листов of Sheets | 2 |

Данный чертеж не подлежит копированию или передаче другим организациям или лицам без разрешения ОАО "Зарубежэнергопроект"
Copying of this drawing or giving it to other organizations or persons without Zarubezhenergoproekt OJSC permission is forbidden

Формат А3

| Взам. инв. № | Подпись и дата | Инв. № подл. |
|---|---|---|
| | 17.02.14 | 534 |

113E3A-31UEC-587-AS.A