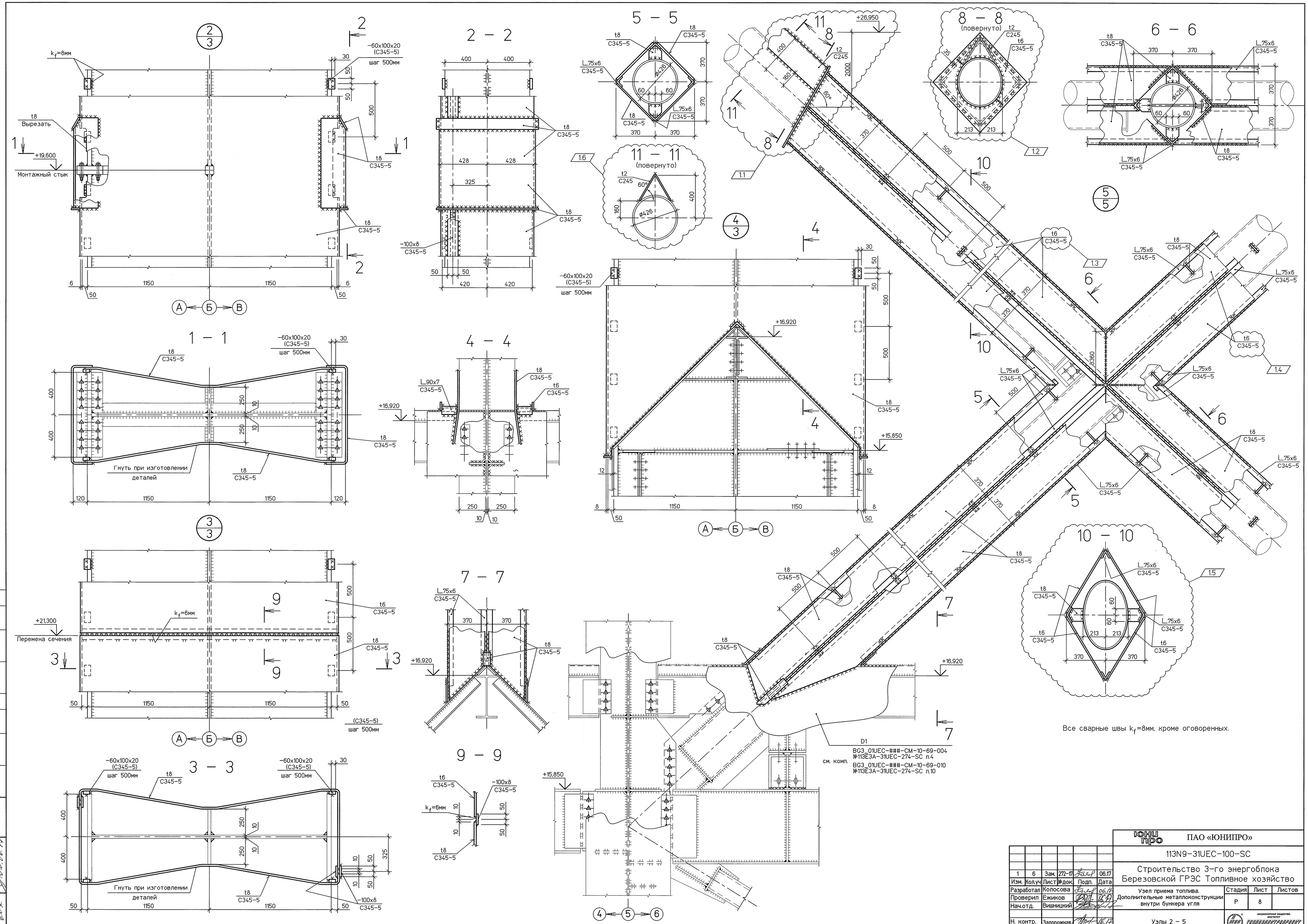

Все сварные швы k_f=8мм, кроме оговоренных.

1	6	Зам.	272-17		06.17
Изм.	Кол.уч	Лист	№док.	Подп.	Дата
Разработал	Колосова				06.17
Проверил	Ежиков				06.17
Нач.отд.	Вишницкий				
Н. контр.	Задорожная				06.17

ЮНИ ПРО ПАО «ЮНИПРО»

113N9-31UEC-100-SC

Строительство 3-го энергоблока Березовской ГРЭС Топливное хозяйство

Узел приема топлива. Дополнительные металлоконструкции внутри бункера угля

Стадия	Лист	Листов
Р	8	

Узлы 2 – 5

АКЦИОНЕРНОЕ ОБЩЕСТВО ИНСТИТУТ ТЕПЛОЭЛЕКТРОПРОЕКТ г. МОСКВА

Формат А1

Согласовано

Взам. инв. №

Подп. и дата

Инв. № подл.